SCHEDA TECNICA
TECHNICAL SHEET
TECHNISCHES DATENBLATT
FICHE TECHNIQUE
FICHA TECNICA

FORMA 95 Wood DX/SX

Rev. 06_2014

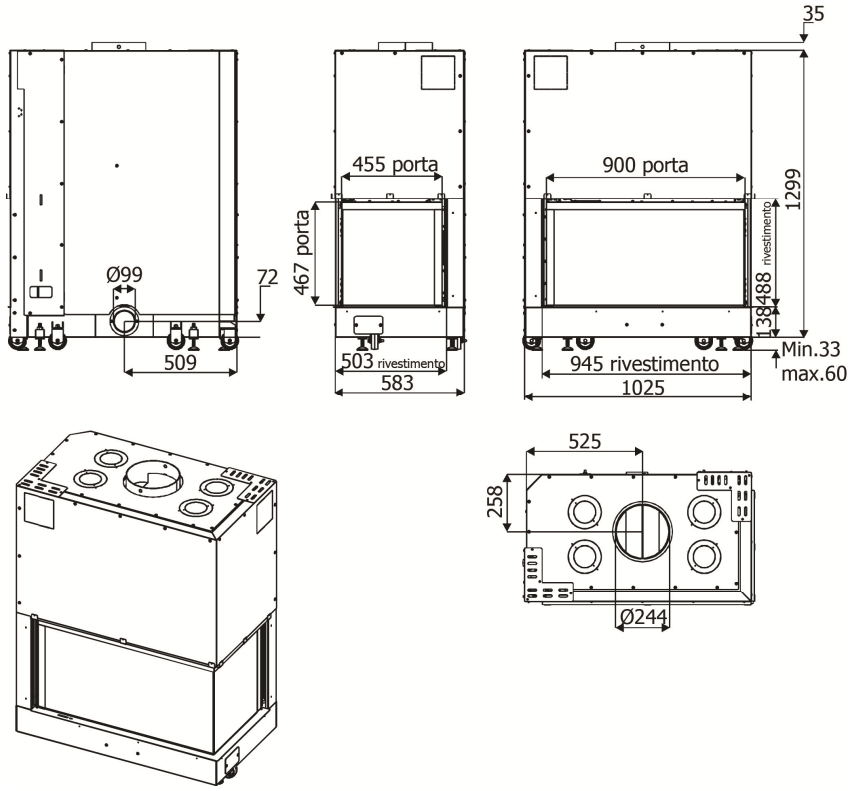

EN 13229
BImSchV Stufe 1

Dati tecnici / Technical characteristics / Technische Merkmale / Caractéristiques techniques / Datos técnicos

Tipo di combustibile/Art des Brennstoffs/Type de combustible/Type of fuel/Tipo de combustible/	**Legna/Holz/Bois/ Wood/Leña**
Consumo orario/Stundenverbrauch/Consommation horaire/Hourly consumption/Consumo horario/	**3,4 kg/h**
Tempo di ricarica/carico/Nachlegezeit/Füllmenge/Temps de recharge/charge/Reloading/load time/Tiempo de recarga/carga/	**45 min / 2,5 kg**
Potenza utile nominale/Nominale Nutzleistung/Puissance utile nominale /Nominal output power/Potencia nominal útil/	**12,3 kW (10587 kcal/h)**
Potenza utile minima/Minimale Nutzleistung/Puissance utile minimale /Minimum output power /Potencia útil mínima /	**3,5 kW (3010 kcal/h)**
Rendimento/Wirkungsgrad/Rendement /Efficiency/Rendimiento/	**78,6%**
Emissione CO nei fumi (13%O_2)/CO-Emissionen im Rauchgas (13% O2)/Émission de CO dans les fumées (13 % O2)/CO emission in the smoke (13% O2)/Emisión de CO en el humo (13%O_2)/	**0,16%**
Particolato/OGC/Nox (13%O_2)/Feinstaub/OGC/Nox (13%O2)/Particules/OGC/Nox (13 %O2)/Particulate/OGC/Nox (13%O2)/Particulado/OGC/Nox (13%O2)/	**73-123-138 mg/nm^3**
Portata massica dei fumi/Abgas-Massenstrom/Débit massique des fumées/Smoke flow rate/Flujo másico del humo/	**20,1 g/s**
Temperatura fumi/Rauchgastemperatur/Température des fumées/Smoke temperature/Temperatura humos/	**280°C**
Tiraggio consigliato /Empfohlener Schornsteinzug/Tirage conseillé/Recommended draught/Tiro recomendado/	**0,12 mbar – 12 Pa**
Volume riscaldabile m^3/Heizbarer Rauminhalt m3/Volume de chauffage m3/Heatable volume m3/Volumen calentable m3/	**262/40-302/35-353/30***
Uscita fumi/Rauchgasaustritt/Sortie des fumées/Smoke outlet/Salida de humos/	**Ø 25 cm**
Dimensione focolare/Abmessungen Feuerraum/Dimensions du foyer/Firebox dimensions/Dimensiones del hogar/	**H=507 mm P=347 mm L=788 mm**
Peso netto/Netto-Gewicht/Poids net/Net weight/Peso neto/	**305 kg**
Presa d'aria esterna/Verbrennungsluftöffnung/Prise d'air extérieur comburant/External combustion air inlet/Toma de aire externo/	**150 cm^2**
Distanza da materiale combustibile (retro)/Abstand von brennbaren Materialien (rückwärtig)/Distance par rapport au matériau combustible (derrière)/Distance from combustible material (back)/Distancia desde el material combustible (parte posterior)/	**100 mm**
Distanza da materiale combustibile (lato)/Abstand von brennbaren Materialien (seitlich)/Distance par rapport au matériau combustible (côté)/Distance from combustible material (side)/Distancia desde el material combustible (lado)/	**100 mm**
Distanza da materiale combustibile (sotto)/Abstand von brennbaren Materialien (niedriger)/Distance par rapport au matériau combustible (inférieur)/Distance from combustible material (under)/Distancia desde el material combustible (bajo)/	**80 mm**

Canna fumaria/Rauchabzug/Conduit de cheminée/Flue pipe/Cañón de humos/ **

Fino a 5 m/Bis zu 5 m/Jusqu'à 5 m/Up to 5 m/Hasta 5 m/	30 x 30 cm ø30
Oltre 5 m/Über 5 m/Plus de 5 m/Over 5 m/Más de 5 m/	25 x 25 cm ø25

Volume riscaldabile a seconda della potenza richiesta al m^3 (rispettivamente 40-35-30 Kcal/h per m^3)/Heizbarer Rauminhalt je nach pro m3 geforderter Leistung (jeweils 40-35-30 Kcal/h m3)/*Volume chauffable en fonction de la puissance nécessaire au m3 (respectivement 40-35-30 kcal/h par m3)/*Heatable volume based on the requested power per m3 (respectively 40-35-30 Kcal/h per m3)/*Volumen calentable según la potencia solicitada al m3 (respectivamente 40-35-30 Kcal/h por m3)

****I valori sono puramente indicativi. L'installazione deve essere comunque dimensionata e verificata secondo il metodo generale di calcolo della UNI EN13384-1 o altri metodi di comprovata efficienza** / die vorgeschlagenen Werte sind Richtwerte. Die Installation muss in jedem Fall in Übereinstimmung mit der generellen Berechnungsmethode nach UNI EN13384-1 oder anderen als wirkungsvoll erwiesenen Methoden bemessen und übergeprüft werden / les valeurs proposées sont indicatives. Dans tous les cas, l'installation doit être dimensionnée et vérifiée conformément à la méthode générale de calcul de la norme UNI EN13384-1 ou selon d'autres méthodes dont l'efficience a été prouvée / the proposed values are indicative. The installation must, in any case, be sized and verified according to the general calculation method in UNI EN 13384-1 or by another method of proven efficiency. / los valores propuestos son indicativos. De cualquier manera la instalación se debe dimensionar y controlar según el método general de cálculo de la UNI EN13384-1 u otros métodos de eficiencia probada